POINT 1

首・頭をしっかり支える スーパーハイバック仕様

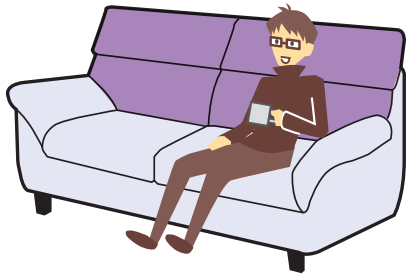

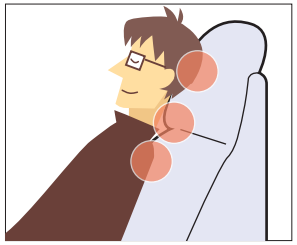

背もたれはカバーリングソファでは珍しいスーパーハイバック仕様。長時間のテレビ鑑賞なども、柔らかな背が首・頭をしっかり支えるために疲れにくく快適におくつろぎいただけます。

POINT 2

全身を包み込むように柔らかく沈み込む イタリアンソファのような座り心地

ソファ背面には**再生資源を使わず原材料から最初に造られたシリコンファイバーを100%使用。**沈み込むような柔らかさを体感いただけます。座のベーすには**高密度のウレタンフォーム・耐久性のあるSバネを使用。**身体を支え安定した座り心地を実現しました。

ソファの張り地色をご指定いただけます。

人気のツートーン張りに対応。
対応の張り地よりお好きな組合せをお選びいただけます。

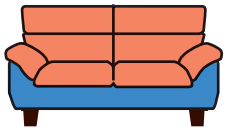

※組み合わせは本体／背・座・袖クッションに分かれます。

張替え色 表記の注意

ご注文の際は 張り地色の表記にご注意下さい。
必ず右記の順で 記号を記載して下さい。

例：写真仕様　張地 色番号 UP5604 [本体 張地]　張地 色番号 UP5574 [クッション張地]

▶フル カバーリング

取り外しが可能なフルカバーリング仕様。
洗濯ができるカバーもご用意致しました。

仕　様

写真張地：UP5604/UP5574　背クッション：シリコンファイバー 100%、(背枕) 樹脂綿　木脚：ホワイトアッシュ系
座クッション：S バネ、高密度ウレタンフォーム、樹脂綿　※スツールのベースはウェッビングベルト　※脚色　CO・AN の 2 色からお選び頂けます。
張替え色：X、FS、GS、A、B ランク

CO　AN

INTER LIVAX

ヘレンCV（OS）

Helen CV (OS)

くつろぎ仕様のスーパーハイバックソファ。とにかく楽ラク。

● Measurement

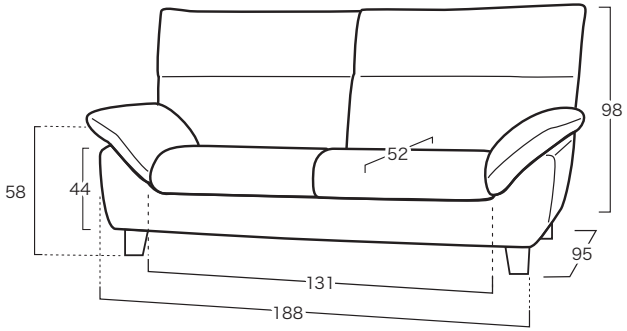

		アイテム	発注記号	サイズ（幅×奥行×高さ×座高）	布張り Xランク (税抜価格)	FSランク (税抜価格)	GSランク (税抜価格)	Aランク (税抜価格)	Bランク (税抜価格)
		3人掛け2シーター	2SW	W188×D95×H98×SH44	￥227,900	￥240,000	￥252,100	￥276,400	￥300,600
		2人掛け2シーター	2S	W169×D95×H98×SH44	￥215,800	￥227,900	￥240,000	￥264,200	￥288,500
		スツール	ST	W 61×D61×H42	￥58,200	￥60,600	￥63,000	￥64,200	￥67,900
替え カバー 価格		3人掛け2シーター用 ソファ替えカバーセット	2SW	W188×D95×H98×SH44	￥75,300	￥87,400	￥99,500	￥123,800	￥148,000
		2人掛け2シーター用 ソファ替えカバーセット	2S	W169×D95×H98×SH44	￥71,300	￥83,400	￥95,500	￥119,800	￥144,000
		スツール用 替えカバーセット	ST	W 61×D61×H42	￥19,300	￥21,700	￥24,100	￥25,300	￥29,000

画像の仕様　ヘレンCV　3人掛け２シーター　2SW　張り地：UP5604/UP5574　サイズ：W188×D95×H98×SH44

※消費税は別途かかります。　260112F ヘレンCV（OS）　O

INTER LIVAX